www.mfz-antriebe.de

mfzovitor
drive technology

SERVICE.
VIELFALT.
QUALITÄT.
INDIVIDUELLE LÖSUNGEN.

DAS SIND
UNSERE ANTRIEBE.

2018

ZUBEHÖR

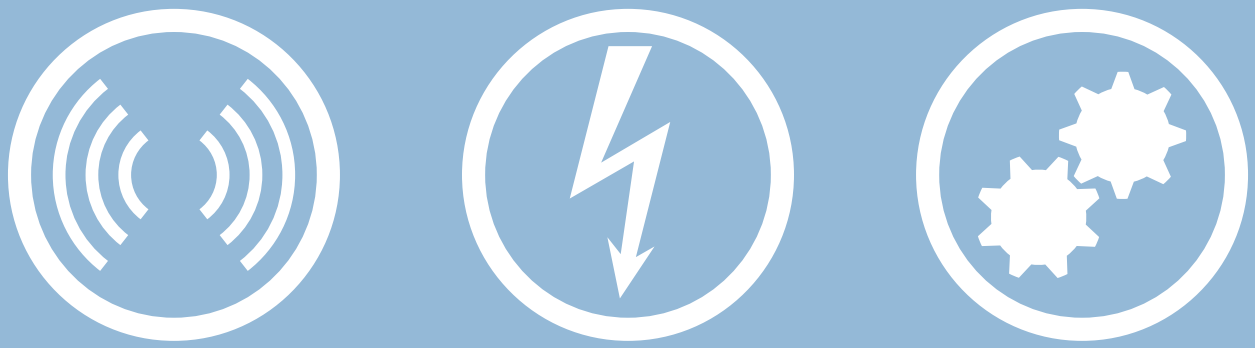

mfzovitor
drive technology

Kapitel Zubehör

FUNKSYSTEME 1

Ab Seite 180

ELEKTRISCHES ZUBEHÖR 2

Ab Seite 188

MECHANISCHES ZUBEHÖR 3

Ab Seite 208

FUNKSYSTEME

Übersicht über das MFZ-Produktprogramm

MFZ bietet ein umfassendes Funkprogramm, das allen Anforderungen und individuellen Bedürfnissen gerecht wird. MFZ Funksysteme arbeiten standardmäßig mit Frequenzen von 868 und 433 MHz. Weitere Frequenzen können bei Bedarf auf Anfrage geliefert werden.
Hinweis: MFZ Funksysteme haben in der Regel eine Reichweite von mindestens 50 m. Allerdings können örtliche Gegebenheiten zu einer Reduzierung bis hin zum totalen Ausfall des Systems führen, bspw. Hochspannungsleitungen, Magnetfelder, Sendemasten, andere Funksysteme, Stahlkonstruktionen in Industriehallen, frequenzgeregelte Maschinen etc.

Merkmale

- 01 Mehr als 70 Millionen Codiermöglichkeiten
- 02 Möglichkeit der Gleichkodierung
- 03 Multikanal mit 999 Kanälen und LCD-Display
- 04 Impuls- und Richtungsfunktionen
- 05 Funk-Codeschloss mit Codefunktion; kabellos
- 06 Kombinieren oder Nachrüsten mit Steuerungen und Geräten
- 07 Potentialfreie Kontakte
- 08 Unterschiedliche Betriebsarten
- 09 Funk-Empfangsmodule zum direkten Anschluss

Übersicht

RT 52 Handsender 2 und 4-Kanal	Seite 182
RT 29 Handsender 10-Kanal	Seite 183
RT 28 Handsender 1-Kanal für Gabelstapler	Seite 183
RT 31 Multikanal-Handsender 999-Kanal	Seite 184
RTC 02 Funk-Codeschloss	Seite 185
RCL 03 Empfänger 2-Kanal 24V	Seite 186
RCL 04 Empfänger 2-Kanal 24V	Seite 186
RCU 01 Empfänger 2-Kanal 230V	Seite 186
RCU 04 Empfänger 3-Kanal 230V	Seite 186
CS-Funk Empfänger 1-Kanal steckbar	Seite 187
CS-Funk DIP Empfänger 1-Kanal steckbar	Seite 187
CS-Modul Antennenmodul, steckbar	Seite 187

Handsender

Multikanal-Sender

Funk-Codeschloss

Empfänger, extern

03
04

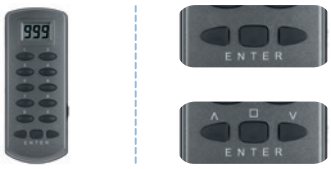

05

08

09

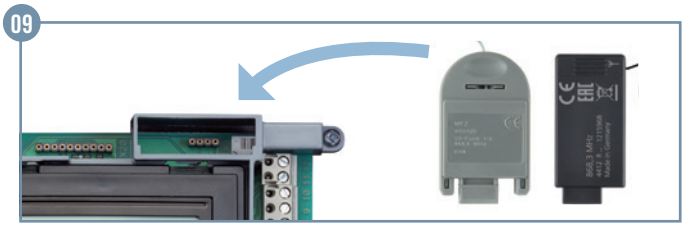

Empfänger, steckbar

SENDER

Handsender

Vorzugsfrequenz: 868 MHz
Lieferumfang: Sender, Batterie(n), Programmierstecker, Bedienungsanleitung
Kodierung: 70 Millionen Möglichkeiten, Gleichkodierung möglich

RT 52M5002A01

- **Handsender**
- **2-Kanal 868 MHz**
- **inkl. Wandhalterung und Sonnenblendenclip**
- Art.-Nr. **123585**

Technische Daten

Höhe	mm	85
Breite	mm	38
Tiefe	mm	12
Schutzart IP		54
Temperaturbereich	°C	–20 / +60
Gewicht	g	36

RT 52M4102A01

- **Handsender**
- **2-Kanal 433 MHz**
- **inkl. Wandhalterung und Sonnenblendenclip**
- Art.-Nr. **123539**

Technische Daten

Höhe	mm	85
Breite	mm	38
Tiefe	mm	12
Schutzart IP		54
Temperaturbereich	°C	–20 / +60
Gewicht	g	36

RT 52M5004A01

- **Handsender**
- **4-Kanal 868 MHz**
- **inkl. Wandhalterung und Sonnenblendenclip**
- Art.-Nr. **123587**

Technische Daten

Höhe	mm	85
Breite	mm	38
Tiefe	mm	12
Schutzart IP		54
Temperaturbereich	°C	–20 / +60
Gewicht	g	36

RT 52M4104A01

- **Handsender**
- **4-Kanal 433 MHz**
- **inkl. Wandhalterung und Sonnenblendenclip**
- Art.-Nr. **123547**

Technische Daten

Höhe	mm	85
Breite	mm	38
Tiefe	mm	12
Schutzart IP		54
Temperaturbereich	°C	–20 / +60
Gewicht	g	36

RT 29-xxxxM-01

- **Handsender**
- **10-Kanal**
- **inkl. Wandhalterung**
- **Batteriestatus-Anzeige über LED**

RT 29-5010M-01, 868 MHz	Art.-Nr. **85053**
RT 29-4110M-01, 433 MHz	Art.-Nr. **85060**

Technische Daten

Höhe	mm	112
Breite	mm	38
Tiefe	mm	16
Schutzart IP		54
Temperaturbereich	°C	–20 / +60
Gewicht	g	40

RT 28-xxxxM-01

- **Handsender**
- **1-Kanal für Gabelstapler**

RT 28-5001M-01, 868 MHz	Art.-Nr. **87347**
RT 28-4101M-01, 433 MHz	Art.-Nr. **87346**

Technische Daten

Höhe	mm	13
Ø	mm	38
Schutzart IP		65
Temperaturbereich	°C	–20 / +60
Gewicht	g	16

RT 28-ACC-02

- **Wandhalterung für Handsender RT 28**
- Art.-Nr. **84215**

Technische Daten

Höhe	mm	14
Ø	mm	42
Temperaturbereich	°C	–20 / +60
Gewicht	g	6

SENDER

Multikanal-Handsender, Funk-Codeschloss

Vorzugsfrequenz: 868 MHz
Lieferumfang: Sender, Batterie(n), Programmierstecker, Bedienungsanleitung
Kodierung: 70 Millionen Möglichkeiten, Gleichkodierung möglich

RT 31-xxxxM-01

- **Multikanal-Handsender**
- **999-Kanal**
- **Impuls-Funktion**
- Aktivierung der Torfunktion über Enter-Tasten (1-3)
- Folgesteuerung – (Auf, Stopp, Zu)
- Aktionsauswahl über Zifferntasten
- Kanalanzeige über integriertes Display
- Funktionstasten frei programmierbar mit 1- oder Mehrkanal-Funkempfänger und Steuerung mit Impulseingang oder MFZ-Steuerung mit CS-Funk

RT 31-5039M-01, 868 MHz	Art.-Nr. **89154**
RT 31-4139M-01, 433 MHz	Art.-Nr. **89148**

Technische Daten

Höhe	mm	150
Breite	mm	60
Tiefe	mm	22
Schutzart IP		54
Temperaturbereich	°C	–20 / +60
Gewicht	g	100

RT 31-xxxxM-01

- **Multikanal-Handsender**
- **999-Kanal**
- **Richtungs-Funktion**
- Aktivierung über Befehlstasten (Auf, Stopp, Zu)
- Direktsteuerung über 3 Einzeltasten
- Aktionsauswahl über Zifferntasten
- Kanalanzeige über integriertes Display
- Funktionstasten frei programmierbar mit 3-Kanal Funkempfänger und Steuerung

RT 31-5039M-02, 868 MHz	Art.-Nr. **89157**
RT 31-4139M-02, 433 MHz	Art.-Nr. **89151**

Technische Daten

Höhe	mm	150
Breite	mm	60
Tiefe	mm	22
Schutzart IP		54
Temperaturbereich	°C	–20 / +60
Gewicht	g	100

RT 20-ACC-01

- **Wandhalterung für Handsender RT 31**
- Art.-Nr. **71534**

Technische Daten

Höhe	mm	162
Breite	mm	72
Tiefe	mm	29
Gewicht	g	58

RTC 02-xxxxM-01

- **Funk-Codeschloss**
- **4-Kanal**
- **Eingabe über 4-stelligen Code**
- **Insgesamt 3 Codes zur persönlichen Identifikation**
- **Witterungsbeständig**

RTC 02-5004M-01, 868 MHz	Art.-Nr. **76250**
RTC 02-4104M-01, 433 MHz	Art.-Nr. **71146**

Technische Daten

Höhe	mm	100
Breite	mm	70
Tiefe	mm	30
Schutzart IP		54
Temperaturbereich	°C	–20 / +60
Gewicht	g	112

EMPFÄNGER

Externe Empfänger, steckbare Empfänger

Vorzugsfrequenz: 868 MHz
Lieferumfang: Empfänger, Batterie(n), Stabantenne (nur RCU1), Bedienungsanleitung

RCL 03-xxxxM-01

- **Externer Empfänger**
- **2-Kanal**
- Betriebsarten: Impuls, Ein/Aus, Totmann
- Pro Kanal können bis zu 10 Sender direkt angelernt werden

RCL 03-5002M-01, 868 MHz	Art.-Nr. **76074**
RCL 03-4102M-01, 433 MHz	Art.-Nr. **74527**

Technische Daten

Betriebsspannung	V-AC/DC	24
Nennstrom	mA	50
Max. Kontaktbelastung	A	1,0
Abmessungen (H x B x T)	mm	60 x 70 x 35
Schutzart IP		20
Temperaturbereich	°C	–20 / +60
Gewicht	g	50

RCL 04-xxxxM-01

- **Externer Empfänger**
- **2-Kanal**
- Betriebsarten: Impuls, Ein/Aus, Totmann
- Pro Kanal können bis zu 10 Sender direkt angelernt werden

RCL 04-5002M-01, 868 MHz	Artikel-Nr. **76239**
RCL 04-4102M-01, 433 MHz	Artikel-Nr. **77194**

Technische Daten

Betriebsspannung	V-AC/DC	24
Nennstrom	mA	50
Max. Kontaktbelastung	A	1,0
Abmessungen (H x B x T)	mm	114 x 72 x 36
Schutzart IP		65
Temperaturbereich	°C	–20 / +60
Gewicht	g	100

RCU 01-xxxxM-01

- **Externer Empfänger**
- **2-Kanal**
- Betriebsarten: Impuls, Ein/Aus, Totmann, Timer, Markisenfunktion
- Pro Kanal können bis zu 4 Sender direkt angelernt werden

RCU 01-5002M-01, 868 MHz	Art.-Nr. **77284**
RCU 01-4102M-01, 433 MHz	Art.-Nr. **8012175**

Technische Daten

Betriebsspannung	V-AC / V-AC/DC	230 / 24
Nennstrom	mA	12 / 250
Max. Kontaktbelastung	A	8,0 / 3,0
Abmessungen (H x B x T)	mm	162 x 70 x 38
Schutzart IP		65
Temperaturbereich	°C	–20 / +60
Gewicht	g	262

RCU 04-xxxxM-01

- **Externer Empfänger**
- **3-Kanal**
- Betriebsarten: Impuls, Ein/Aus, Totmann, Timer, Markisenfunktion
- Pro Kanal können bis zu 4 Sender direkt angelernt werden

RCU 04-5002M-01, 868 MHz	Art.-Nr. **76107**
RCU 04-4102M-01, 433 MHz	Art.-Nr. **75704**

Technische Daten

Betriebsspannung	V-AC / V-AC/DC	230 / 24
Nennstrom	mA	20 / 400
Max. Kontaktbelastung	A	8,0 / 3,0
Abmessungen (H x B x T)	mm	110 x 150 x 50
Schutzart IP		32
Temperaturbereich	°C	–20 / +60
Gewicht	g	500

Empfänger CS-Funk

- **1-Kanal**
- **Steckbares Empfangsmodul für MFZ-Steuerung CS300, CS310, CS400**
- Betriebsart: Impuls
- Bis zu 15 Sender können direkt angelernt werden

868 MHz	Art.-Nr. **76616**
433 MHz	Art.-Nr. **76614**

Technische Daten

Versorgung über CS-Steuerung		
Nennstrom	mA	12
Abmessungen (H x B x T)	mm	63 x 38 x 10
Schutzart IP		20
Temperaturbereich	°C	–20 / +60
Gewicht	g	15

Empfänger CS-Funk DIP

- **1-Kanal, 433 MHz**
- **Steckbares Empfangsmodul für MFZ-Steuerung CS300, CS310, CS400**
- Betriebsart: Impuls
- Kompatibel zu Dickert, Aeterna, SMD, Ansonic, Dorma, Nice
- Auswahl über 10-poligen Codierschalter

433 MHz	Art.-Nr. **150537**

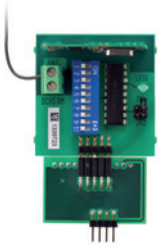

Technische Daten

Versorgung über CS-Steuerung		
Nennstrom	mA	12
Abmessungen (H x B x T)	mm	70 x 44 x 18
Temperaturbereich	°C	–20 / +60
Gewicht	g	20

CS-Modulantenne

- **1-Kanal**
- **Steckantenne für MFZ-Steuerung CS255**
- Betriebsart: Impuls
- Bis zu 300 Sender können direkt angelernt werden

868 MHz	Art.-Nr. **101966**
433 MHz	Art.-Nr. **102049**

Technische Daten

Versorgung über CS-Steuerung		
Nennstrom	mA	12
Abmessungen (H x B x T)	mm	48 x 22 x 8
Schutzart IP		20
Temperaturbereich	°C	–20 / +60
Gewicht	g	7

ELEKTRISCHES ZUBEHÖR

Übersicht über das MFZ-Produktprogramm
für elektrisches Zubehör

MFZ bietet für alle seine Antriebe ein umfassendes Zubehörprogramm, das allen Anforderungen und individuellen Bedürfnissen gerecht wird. MFZ-Zubehörprodukte integrieren sich technisch einwandfrei und optisch harmonisch in jedes einzelne System und ergeben so ein stimmiges Ganzes.

Merkmale

- 01 Hochwertige Materialien
- 02 Weiteres Zubehör auf Anfrage
- 03 Sonderausführungen auf Anfrage
- 04 Weitere Kabellängen auf Anfrage

Übersicht

Befehlsgeräte	
Drucktaster	Seite 190
Schlüsselschalter	Seite 194
Schalter	Seite 198
Meldegeräte	Seite 200
Funksystem PowLess	Seite 204
Kabelsätze	Seite 205

Befehlsgeräte

Schalter

Meldegeräte

PowLess

2

Kabelsätze

BEFEHLSGERÄTE

Drucktaster Kunststoff

Die Drucktaster der Serien KDT / CS werden in einem hochwertigen Kunststoffgehäuse geliefert. Sonderausführungen auf Anfrage.

KDT 1-1

- **1-fach Drucktaster**
- Art.-Nr. **141656**

Technische Daten

Höhe	mm	72
Breite	mm	72
Tiefe	mm	48
Schutzart IP		65
Gewicht	g	90

KDT 1-0

- **1-fach Drucktaster mit Stopp-Funktion**
- Art.-Nr. **141695**

Technische Daten

Höhe	mm	72
Breite	mm	72
Tiefe	mm	48
Schutzart IP		65
Gewicht	g	90

KDT 1-N

- **1-fach Drucktaster mit Not-Stopp Schlagpilz**
- Art.-Nr. **103202**

Technische Daten

Höhe	mm	72
Breite	mm	72
Tiefe	mm	48
Schutzart IP		65
Gewicht	g	100

KDT 1 Buzzer

- **1-fach Schlagtaster**
- Art.-Nr. **104012**

Technische Daten

Höhe	mm	85
Breite	mm	85
Tiefe	mm	95
Ø	mm	94
Schutzart IP		65
Gewicht	g	230

KDT 2

- **2-fach Drucktaster**
- Art.-Nr. **141627**

Technische Daten

Höhe	mm	106
Breite	mm	72
Tiefe	mm	48
Schutzart IP		65
Gewicht	g	150

KDT 3

- **3-fach Drucktaster**
- Art.-Nr. **114403**

Technische Daten

Höhe	mm	140
Breite	mm	72
Tiefe	mm	55
Schutzart IP		65
Gewicht	g	175

KDT 3 N

- **3-fach Drucktaster mit Not-Stopp Schlagpilz**
- Art.-Nr. **100587**

Technische Daten

Höhe	mm	140
Breite	mm	72
Tiefe	mm	48
Schutzart IP		65
Gewicht	g	200

CSI-15

- **„Intelligenter“ 3-fach Drucktaster für MFZ-Steuerung CS255**
- Art.-Nr. **120858**

Programmierung folgender Funktionen: Endpositionen, Funksystem, Offenzeit, Vorwarnzeit, Automatische Schließung, Vorzeitiges Schließen, Relaisausgang, Reset, Auslesen der Torzyklen

Technische Daten

Höhe	mm	197
Breite	mm	78
Tiefe	mm	42
Schutzart IP		65
Gewicht	g	360
Kabellänge	m	7

BEFEHLSGERÄTE

Drucktaster Metall

Die Drucktaster der Serien GDT / GDTE werden in einem Leichtmetallgehäuse geliefert. Sonderausführungen auf Anfrage.

GDT 1

- **1-fach Aufbau-Drucktaster**
- Art.-Nr. **141764**

Technische Daten

Höhe	mm	90
Breite	mm	70
Tiefe	mm	65
Schutzart IP		65
Gewicht	g	420

GDT 2

- **2-fach Aufbau-Drucktaster**
- Art.-Nr. **141763**

Technische Daten

Höhe	mm	90
Breite	mm	70
Tiefe	mm	65
Schutzart IP		65
Gewicht	g	470

GDT 3

- **3-fach Aufbau-Drucktaster mit Stopp-Funktion**
- Art.-Nr. **141628**

Technische Daten

Höhe	mm	130
Breite	mm	70
Tiefe	mm	65
Schutzart IP		65
Gewicht	g	570

GDTE 1

- **1-fach Einbau-Drucktaster**
- Art.-Nr. **141766**

Technische Daten

Höhe	mm	90 / 125
Breite	mm	70 / 100
Tiefe	mm	65 / 67
Schutzart IP		65
Gewicht	g	480

GDTE 2

- **2-fach Einbau-Drucktaster**
- Art.-Nr. **141765**

Technische Daten

Höhe	mm	90 / 125
Breite	mm	70 / 100
Tiefe	mm	65 / 67
Schutzart IP		65
Gewicht	g	520

GDTE 3

- **3-fach Einbau-Drucktaster**
- Art.-Nr. **141678**

Technische Daten

Höhe	mm	130 / 170
Breite	mm	70 / 100
Tiefe	mm	65 / 67
Schutzart IP		65
Gewicht	g	650

BEFEHLSGERÄTE

Aufbau-Schlüsselschalter

Die Schlüsselschalter der Serie S-APZ werden in einem Leichtmetallgehäuse geliefert. Sonderausführungen auf Anfrage.

S-APZ 1-1T / 1

- **Aufbau-Schlüsselschalter**
- **einseitig tastend**
- Art.-Nr. **141625**

Technische Daten

Höhe	mm	75
Breite	mm	75
Tiefe	mm	65
Schutzart IP		54
Gewicht	g	490

S-APZ 1-2T / 1

- **Aufbau-Schlüsselschalter**
- **zweiseitig tastend**
- Art.-Nr. **99198**

Technische Daten

Höhe	mm	75
Breite	mm	75
Tiefe	mm	65
Schutzart IP		54
Gewicht	g	490

S-APZ 2-2T / 1

- **Aufbau-Schlüsselschalter**
- **zweiseitig tastend**
- **mit Stopp-Taster**
- Art.-Nr. **103247**

Technische Daten

Höhe	mm	130
Breite	mm	75
Tiefe	mm	65
Schutzart IP		54
Gewicht	g	690

S-APZ 2-2T / 1N

- **Aufbau-Schlüsselschalter**
- **zweiseitig tastend**
- **mit Not-Stopp Schlagpilz**
- Art.-Nr. **141777**

Technische Daten

Höhe	mm	130
Breite	mm	75
Tiefe	mm	65
Schutzart IP		54
Gewicht	g	700

S-APZ 4-1R / 2

- **Aufbau-Schlüsselschalter**
- **einseitig rastend**
- **mit 3-fach Drucktaster**
- Art.-Nr. **114593**

Technische Daten

Höhe	mm	192
Breite	mm	75
Tiefe	mm	65
Schutzart IP		54
Gewicht	g	1000

S-APZ 4-1R / 2N

- **Aufbau-Schlüsselschalter**
- **einseitig rastend**
- **mit 3-fach Drucktaster und Not-Stopp Schlagpilz**
- Art.-Nr. **141677**

Technische Daten

Höhe	mm	192
Breite	mm	75
Tiefe	mm	65
Schutzart IP		54
Gewicht	g	1010

BEFEHLSGERÄTE

Einbau-Schlüsselschalter

Die Schlüsselschalter der Serie S-EPZ werden in einem Leichtmetallgehäuse geliefert. Sonderausführungen auf Anfrage.

S-EPZ 1-1T / 1

- **Einbau-Schlüsselschalter**
- **einseitig tastend**
- Art.-Nr. **141686**

Technische Daten

Höhe	mm	75 / 125
Breite	mm	75 / 100
Tiefe	mm	65 / 67
Schutzart IP		54
Gewicht	g	520

S-EPZ 1-2T / 1

- **Einbau-Schlüsselschalter**
- **zweiseitig tastend**
- Art.-Nr. **141700**

Technische Daten

Höhe	mm	75 / 125
Breite	mm	75 / 100
Tiefe	mm	65 / 67
Schutzart IP		54
Gewicht	g	490

S-EPZ 2-2T / 1

- **Einbau-Schlüsselschalter**
- **zweiseitig tastend**
- **mit Stopp-Taster**
- Art.-Nr. **141623**

Technische Daten

Höhe	mm	130 / 170
Breite	mm	75 / 100
Tiefe	mm	65 / 67
Schutzart IP		54
Gewicht	g	690

S-EPZ 2-2T / 1N

- **Einbau-Schlüsselschalter**
- **zweiseitig tastend**
- **mit Not-Stopp Schlagpilz**
- Art.-Nr. **141776**

Technische Daten

Höhe	mm	130 / 170
Breite	mm	75 / 100
Tiefe	mm	65 / 67
Schutzart IP		54
Gewicht	g	760

S-EPZ 4-1R / 2

- **Einbau-Schlüsselschalter**
- **einseitig rastend**
- **mit 3-fach Drucktaster**
- Art.-Nr. **141671**

Technische Daten

Höhe	mm	192 / 230
Breite	mm	70 / 100
Tiefe	mm	65 / 67
Schutzart IP		54
Gewicht	g	1100

S-EPZ 4-1R / 2N

- **Einbau-Schlüsselschalter**
- **einseitig rastend**
- **mit 3-fach Drucktaster und Not-Stopp Schlagpilz**
- Art.-Nr. **141748**

Technische Daten

Höhe	mm	192 / 230
Breite	mm	75 / 100
Tiefe	mm	65 / 67
Schutzart IP		65
Gewicht	g	1100

SCHALTER

Hauptschalter und Positionsschalter

Hauptschalter

- **Aufbauausführung im Gehäuse**
- **4-polig, 400V / 16A**
- Art.-Nr. **103864**

Technische Daten

Höhe	mm	115
Breite	mm	100
Tiefe	mm	92
Schutzart IP		54
Gewicht	g	270

Federstabendschalter

- Art.-Nr. **116868**

Technische Daten

Höhe	mm	65 / 180
Breite	mm	30
Tiefe	mm	30
Schutzart IP		65
Gewicht	g	80

Rollenhebelschalter

- Art.-Nr. **157053**

Technische Daten

Höhe	mm	80 / 130
Breite	mm	30
Tiefe	mm	30 / 45
Schutzart IP		65
Gewicht	g	85

Rollenhebelschalter

- **Kleine Bauform**
- Art.-Nr. **103244**

Technische Daten

Höhe	mm	90
Breite	mm	30
Tiefe	mm	30
Schutzart IP		65
Gewicht	g	60

Deckenzugschalter

- Art.-Nr. **141634**

Technische Daten

Höhe	mm	65 / 115
Breite	mm	40
Tiefe	mm	25
Schutzart IP		65
Gewicht	g	170

Kunststoffkette

- **rot / weiß 1m**
- **für Deckenzugschalter**
- Art.-Nr. **141644**

MELDEGERÄTE

Ampeln im Kunststoffgehäuse

Mit Lampenfassung E14 und Wandhalter. Ohne Leuchtmittel und Kabel.

Ampel, rot

- **ohne Leuchtmittel**
- **ohne Kabel**
- Art.-Nr. **103259**

Technische Daten

Betriebsspannung	V-AC	230
Fassung		E14
Höhe	mm	165
Breite	mm	150
Tiefe	mm	240
Ø	mm	120
Schutzart IP		65
Gewicht	g	800

Ampel, gelb

- **ohne Leuchtmittel**
- **ohne Kabel**
- Art.-Nr. **103258**

Technische Daten

Betriebsspannung	V-AC	230
Fassung		E14
Höhe	mm	165
Breite	mm	150
Tiefe	mm	240
Ø	mm	120
Schutzart IP		65
Gewicht	g	800

Ampel, grün

- **ohne Leuchtmittel**
- **ohne Kabel**
- Art.-Nr. **103257**

Technische Daten

Betriebsspannung	V-AC	230
Fassung		E14
Höhe	mm	165
Breite	mm	150
Tiefe	mm	240
Ø	mm	120
Schutzart IP		65
Gewicht	g	800

Ampel rot / grün

- **ohne Leuchtmittel**
- **ohne Kabel**
- Art.-Nr. **103260**

Technische Daten

Betriebsspannung	V-AC	230
Fassung		E14
Höhe	mm	350
Breite	mm	150
Tiefe	mm	240
Ø	mm	120
Schutzart IP		65
Gewicht	g	1600

Leuchtmittel

- **für Fassung E14**
- Art.-Nr. **141675**

Technische Daten

Betriebsspannung	V-AC	230
Leistung	W	15
Höhe	mm	50
Ø	mm	21
Gewicht	g	10

Leuchtmittel LED

- **für Fassung E14**

Rot	Artikel-Nr. **143446**
Gelb	Artikel-Nr. **143447**
Grün	Artikel-Nr. **143445**

Technische Daten

Betriebsspannung	V-AC	230
Leistung	W	1
Höhe	mm	75
Ø	mm	50
Gewicht	g	65

MELDEGERÄTE

LED-Ampeln im Kunststoffgehäuse und Signalleuchten

LED-Ampeln mit integriertem Leuchtmittel, inkl. Wandhalter.

LED-Ampel, rot

- **mit Leuchtmittel und Anschlussleitung**

Kabellänge 3m	Artikel-Nr. **147996**
Kabellänge 5m	Artikel-Nr. **105860**
Kabellänge 7m	Artikel-Nr. **148261**

Technische Daten

Betriebsspannung	V-DC	24
Stromaufnahme	mA	65
Schutzart IP		65
Abmessungen (H x B x T)	mm	165 x 150 x 240
Gewicht 3m / 5m / 7m	g	890 / 950 / 1010

LED-Ampel, gelb

- **mit Leuchtmittel und Anschlussleitung**

Kabellänge 3m	Artikel-Nr. **147995**
Kabellänge 5m	Artikel-Nr. **105863**
Kabellänge 7m	Artikel-Nr. **148263**

Technische Daten

Betriebsspannung	V-DC	24
Stromaufnahme	mA	65
Schutzart IP		65
Abmessungen (H x B x T)	mm	165 x 150 x 240
Gewicht 3m / 5m / 7m	g	890 / 950 / 1010

LED-Ampel, grün

- **mit Leuchtmittel und Anschlussleitung**

Kabellänge 3m	Artikel-Nr. **147997**
Kabellänge 5m	Artikel-Nr. **105861**
Kabellänge 7m	Artikel-Nr. **148262**

Technische Daten

Betriebsspannung	V-DC	24
Stromaufnahme	mA	65
Schutzart IP		65
Abmessungen (H x B x T)	mm	165 x 150 x 240
Gewicht 3m / 5m / 7m	g	890 / 950 / 1010

LED-Ampel, rot/grün

- **mit Leuchtmittel und Anschlussleitung**

Kabellänge 3m	Artikel-Nr. **148413**
Kabellänge 5m	Artikel-Nr. **121326**
Kabellänge 7m	Artikel-Nr. **148414**

Technische Daten

Betriebsspannung	V-DC	24
Stromaufnahme	mA	130
Schutzart IP		65
Abmessungen (H x B x T)	mm	350 x 150 x 240
Gewicht 3m / 5m / 7m	g	1690 / 1750 / 1810

Signalleuchten

Signalleuchte

- **gelb, inkl. Leuchtmittel**
- **je nach Steuerbefehl blinkend oder leuchtend**
- Art.-Nr. **146015**

Technische Daten

Betriebsspannung	V-AC	230
Höhe	mm	82
Breite	mm	57
Tiefe	mm	36
Schutzart IP		65
Gewicht	g	500

Signalleuchte mit Wandhalterung

- **gelb, inkl. Leuchtmittel**
- **je nach Steuerbefehl blinkend oder leuchtend**
- Art.-Nr. **146016**

Technische Daten

Betriebsspannung	V-AC	230
Höhe	mm	98
Breite	mm	57
Tiefe	mm	68
Schutzart IP		65
Gewicht	g	600

Rundumleuchte

- **orange**
- Art.-Nr. **116114**

Technische Daten

Betriebsspannung	V-AC	230
Höhe	mm	195
Ø	mm	150
Schutzart IP		65
Gewicht	g	1145

FUNKSYSTEM POWLESS

Signalübertragung ohne Kabel und ohne elektrische Versorgung

Das Funksystem PowLess ermöglicht die Ansteuerung eines Relais (im Empfänger) per Funksignal mit Hilfe eines Senders ohne Batterie. Der Sender ist mit einem elektrodynamischen Energiegenerator ausgestattet, der die mechanische Energie, die beim Betätigen des Schalters aufgebracht wird, in elektrische Energie umwandelt. Anschließend wird ein Funksignal zu einem Empfänger übertragen. Ein einzelner Empfänger kann von bis zu 32 verschiedenen Sendern angesteuert werden.

Deckenzugschalter PowLess

- Art.-Nr. **148745**

Technische Daten

Frequenz	GHz	2,4
Temperaturbereich	°C	–25 / +70
Schutzart IP		65
max. Ø – Seil	mm	10
max. Gewicht – Seil	g	500
Abmessungen (H x B x T)	mm	143 x 56 x 38
Gewicht	g	150

Gabelstaplerschalter PowLess

- **speziell für den Einsatz an Gabelstaplern**
- **inkl. Halterung zur festen Montage**
- Art.-Nr. **149797**

Technische Daten

Frequenz	GHz	2,4
Temperaturbereich	°C	–25 / +70
Schutzart IP		65
Ø – Öse	mm	20
Abmessungen (H x B x T)	mm	130 x 53 x 48
Gewicht	g	160

Pilzdrucktaster PowLess

- Art.-Nr. **148747**

Technische Daten

Frequenz	GHz	2,4
Temperaturbereich	°C	–25 / +70
Schutzart IP		65
Abmessungen (H x B x T)	mm	72 x 72 x 48
Gewicht	g	100

Empfänger, steckbar, PowLess

- **für Steuerung CS300 und CS310**
- **mit Impuls-Funktion**
- Art.-Nr. **158591**

Technische Daten

Betriebsspannung	V-DC	24
Nennstrom	mA	4,3
Frequenz	GHz	2,4
Temperaturbereich	°C	–25 / +55
Schutzart IP		20
Abmessungen (H x B x T)	mm	59 x 67 x 17
Gewicht	g	35

KABELSÄTZE

Beidseitig steckbar. Zur Verbindung von Antrieb und Steuerung.

Kabelsatz CS AWG – S

ohne Bremsansteuerung

- **Verbindung der Steuerungen CS300 AWG, CS310, CS400 mit den Antrieben: STA, MDF 05, KD 05**

Kabellänge 3 m	Artikel-Nr. **92306**
Kabellänge 5 m	Artikel-Nr. **92307**
Kabellänge 7 m	Artikel-Nr. **92308**
Kabellänge 9 m	Artikel-Nr. **92310**
Kabellänge 11 m	Artikel-Nr. **92311**
Kabellänge 13 m	Artikel-Nr. **92312**

Technische Daten

Höhe		mm	250
Breite		mm	250
Tiefe		mm	100
Gewicht	3m / 5m / 7m 9m / 11m / 13m	g	740 / 1110 / 1500 1890 / 2280 / 2650

Kabelsatz CS AWG – R

ohne Bremsansteuerung

- **Verbindung der Steuerungen CS300 AWG, CS310, CS400 mit den Antrieben: MDF 20, MDF 30-30, MDF 30-42, KD 20**

Kabellänge 3 m	Artikel-Nr. **98786**
Kabellänge 5 m	Artikel-Nr. **98787**
Kabellänge 7 m	Artikel-Nr. **98788**
Kabellänge 9 m	Artikel-Nr. **98789**
Kabellänge 11 m	Artikel-Nr. **105183**
Kabellänge 13 m	Artikel-Nr. **105184**

Technische Daten

Höhe		mm	250
Breite		mm	250
Tiefe		mm	100
Gewicht	3m / 5m / 7m 9m / 11m / 13m	g	855 / 1245 / 1635 2025 / 2415 / 2805

Kabelsatz CS AWG – R

mit Bremsansteuerung

- **Verbindung der Steuerungen CS300 AWG, CS310, CS400 mit den Antrieben: MDF 30-50, MDF 50, MDF 60, MDF 70, KD 30, KD 50, KD 60, KD 70, MTZ, MDF mit 24 U/min**

Kabellänge 3 m	Artikel-Nr. **100068**
Kabellänge 5 m	Artikel-Nr. **100069**
Kabellänge 7 m	Artikel-Nr. **100070**
Kabellänge 9 m	Artikel-Nr. **101674**
Kabellänge 11 m	Artikel-Nr. **144823**
Kabellänge 13 m	Artikel-Nr. **144910**

Technische Daten

Höhe		mm	250
Breite		mm	250
Tiefe		mm	100
Gewicht	3m / 5m / 7m 9m / 11m / 13m	g	900 / 1350 / 1800 2250 / 2700 / 3150

KABELSÄTZE

Beiseitig steckbar. Zur Verbindung von Antrieb und Steuerung.

Kabelsatz CS ME – S

ohne Bremsansteuerung

- **Verbindung der Steuerungen CS300 ME, CS310 mit den Antrieben: STA, MDF 05, KD 05**

Kabellänge 3 m	Artikel-Nr. **155913**
Kabellänge 5 m	Artikel-Nr. **120177**
Kabellänge 7 m	Artikel-Nr. **121686**
Kabellänge 9 m	Artikel-Nr. **155914**
Kabellänge 11 m	Artikel-Nr. **155915**
Kabellänge 13 m	Artikel-Nr. **121687**

Technische Daten

Höhe		mm	250
Breite		mm	250
Tiefe		mm	100
Gewicht	3m / 5m / 7m 9m / 11m / 13m	g	770 / 1165 / 1560 1955 / 2350 / 2745

Kabelsatz CS ME – R

ohne Bremsansteuerung

- **Verbindung der Steuerungen CS300 ME, CS310 mit den Antrieben: MDF 20, MDF 30-30, MDF 30-42, KD 20**

Kabellänge 3 m	Artikel-Nr. **144788**
Kabellänge 5 m	Artikel-Nr. **120178**
Kabellänge 7 m	Artikel-Nr. **144789**
Kabellänge 9 m	Artikel-Nr. **144790**
Kabellänge 11 m	Artikel-Nr. **146017**
Kabellänge 13 m	Artikel-Nr. **146018**

Technische Daten

Höhe		mm	250
Breite		mm	250
Tiefe		mm	100
Gewicht	3m / 5m / 7m 9m / 11m / 13m	g	905 / 1300 / 1695 2090 / 2485 / 2880

Kabelsatz CS ME – R

mit Bremsansteuerung

- **Verbindung der Steuerungen CS300 ME, CS310 mit den Antrieben: MDF 30-50, MDF 50, MDF 60, MDF 70, KD 30, KD 50, KD 60, KD 70, MTZ, MDF mit 24 U/min**

Kabellänge 3 m	Artikel-Nr. **146019**
Kabellänge 5 m	Artikel-Nr. **164161**
Kabellänge 7 m	Artikel-Nr. **164162**
Kabellänge 9 m	Artikel-Nr. **164163**
Kabellänge 11 m	Artikel-Nr. **146020**
Kabellänge 13 m	Artikel-Nr. **146021**

Technische Daten

Höhe		mm	250
Breite		mm	250
Tiefe		mm	100
Gewicht	3m / 5m / 7m 9m / 11m / 13m	g	1010 / 1405 / 1800 2195 / 2590 / 2985

KABELSÄTZE

Beidseitig steckbar. Zur Verbindung von Antrieb und Steuerung.

Kabelsatz UNI – S

ohne Bremsansteuerung

- **Verbindung von Steuerungen mit mechanischen Endschaltern und den Antrieben: STA, MDF 05, KD 05**

Kabellänge 3 m	Artikel-Nr. **146022**
Kabellänge 5 m	Artikel-Nr. **146024**
Kabellänge 7 m	Artikel-Nr. **114404**
Kabellänge 9 m	Artikel-Nr. **146025**
Kabellänge 11 m	Artikel-Nr. **146026**
Kabellänge 13 m	Artikel-Nr. **114405**

Technische Daten

Höhe		mm	250
Breite		mm	250
Tiefe		mm	100
Gewicht	3m / 5m / 7m 9m / 11m / 13m	g	735 / 1120 / 1505 1890 / 2275 / 2660

Kabelsatz UNI – R

ohne Bremsansteuerung

- **Verbindung von Steuerungen mit mechanischen Endschaltern und den Antrieben: MDF 20, MDF 30-30, MDF 30-42,KD 20**

Kabellänge 3 m	Artikel-Nr. **144415**
Kabellänge 5 m	Artikel-Nr. **144800**
Kabellänge 7 m	Artikel-Nr. **144801**
Kabellänge 9 m	Artikel-Nr. **144878**
Kabellänge 11 m	Artikel-Nr. **144914**
Kabellänge 13 m	Artikel-Nr. **144924**

Technische Daten

Höhe		mm	250
Breite		mm	250
Tiefe		mm	100
Gewicht	3m / 5m / 7m 9m / 11m / 13m	g	870 / 1255 / 1640 2025 / 2410 / 2795

Kabelsatz UNI – R

mit Bremsansteuerung

- **Verbindung von Steuerungen mit mechanischen Endschaltern und den Antrieben: MDF 30-50, MDF 50, MDF 60, MDF 70, KD 50, KD 60, KD 70, MTZ, MDF mit 24 U/min**

Kabellänge 3 m	Artikel-Nr. **144854**
Kabellänge 5 m	Artikel-Nr. **144855**
Kabellänge 7 m	Artikel-Nr. **144816**
Kabellänge 9 m	Artikel-Nr. **145048**
Kabellänge 11 m	Artikel-Nr. **144979**
Kabellänge 13 m	Artikel-Nr. **145213**

Technische Daten

Höhe		mm	250
Breite		mm	250
Tiefe		mm	100
Gewicht	3m / 5m / 7m 9m / 11m / 13m	g	975 / 1360 / 1745 2130 / 2515 / 2900

MECHANISCHES ZUBEHÖR

Übersicht über das MFZ-Produktprogramm
für mechanisches Zubehör

MFZ bietet für alle seine Antriebe ein umfassendes Zubehörprogramm, das allen Anforderungen und individuellen Bedürfnissen gerecht wird. MFZ-Zubehörprodukte integrieren sich technisch einwandfrei und optisch harmonisch in jedes einzelne System und ergeben so ein stimmiges Ganzes.

Merkmale

- 01 Hochwertige Materialien
- 02 Weiteres Zubehör auf Anfrage
- 03 Sonderausführungen auf Anfrage

Übersicht

Konsolen	Seite 210
Drehmomentstützen	Seite 212
Lager	Seite 214
Einschweißronden	Seite 215
Wellen	Seite 216
Steckzapfen	Seite 217
Kettenräder	Seite 218
Kettenradscheiben	Seite 220
Rollenketten	Seite 222
Reduzierhülsen	Seite 223
Wellenadapter	Seite 224
Achskettenbetrieb	Seite 226
Notbedienung	Seite 228
Stirnräder	Seite 232
Zahnstangen	Seite 232

Konsolen / Drehmomentstützen

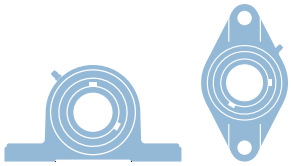

Lager

Steckzapfen / Wellen

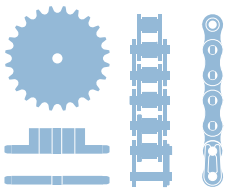

Kettenräder / Ketten

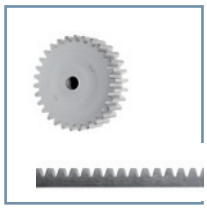

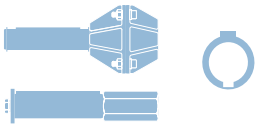

Adapter

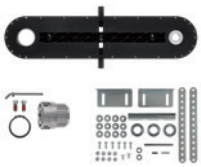

Achskettentrieb

Notbedienung

KONSOLEN

für Aufsteckantriebe, Fangvorrichtungen und Stehlager. Verzinkt.

	Konsole											
	Art. Nr.	Verwendung für	Gewicht	A	B	C	D	E	F	G	H	I
K3 - 150	146913	150	5,0	80	350	350	8	45	215	65	16	15
K1 - 250	146909	250	7,0	120	350	450	8	65	230	65	16	15
K2 - 350	146911	350	9,0	150	400	500	8	30	245	65	16	15
K6 - 1400	146915	1400	10,5	150	350	470	10	60	300	65	16	14
		kg	kg	mm	mm	mm	mm	mm	mm	mm	mm	mm

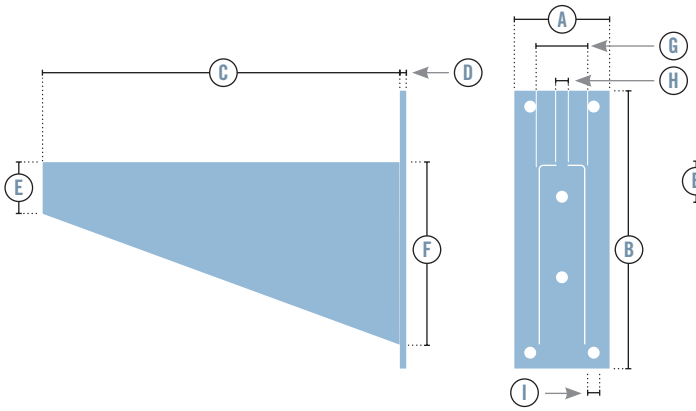

Konsole K1-K3

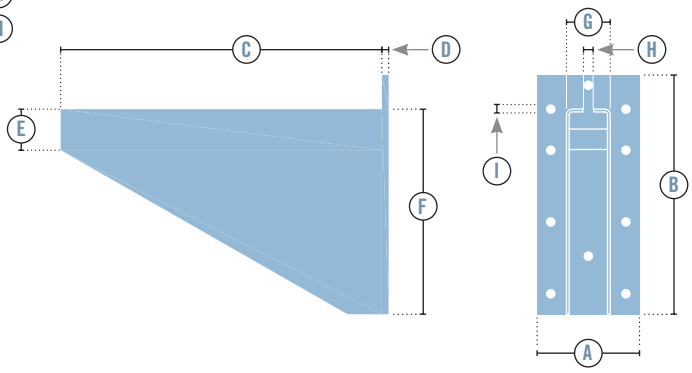

Konsole K6

KONSOLEN

für Antriebe mit Kettenübersetzung. Verzinkt.

Konsole

	Art. Nr.	Verwendung für	Gewicht	A	B	C	D	E	F	G
MK 05 - KD	99898	KD05	5,3	210	260	30	135	105	—	—
MK 1 - KD	101785	KD20	5,9	240	260	35	15	140	—	—
MK 2 - KD	99900	KD30, KD50	6,9	260	280	35	15	155	—	—
MK 7 - KD	118639	KD60, KD70	15,5	350	400	40	17	220	—	—
			kg	mm	mm	mm	mm	mm	mm	mm

Für Sektionaltorantriebe STA1 mit Kettenübersetzung

	Art. Nr.	Verwendung für	Gewicht	A	B	C	D	E	F	G
Konsole K4	92303	STA1	1,2	110	180	80	30	9	104	175
			kg	mm	mm	mm	mm	mm	mm	mm

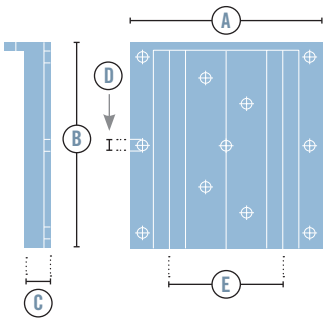

Konsole MK

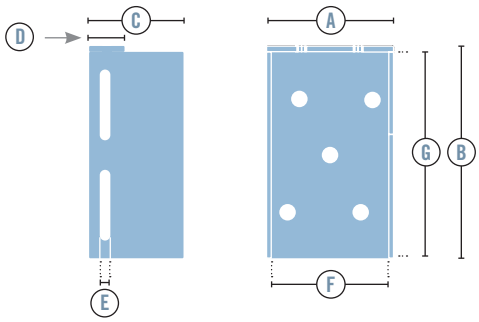

Konsole K4

DREHMOMENTSTÜTZEN

für Sektionaltorantriebe. Verzinkt.

Drehmonentstütze 1

- Drehmomentstütze 1 L-Form
- für Sektionaltorantriebe STA1
- Art.-Nr. **102234**

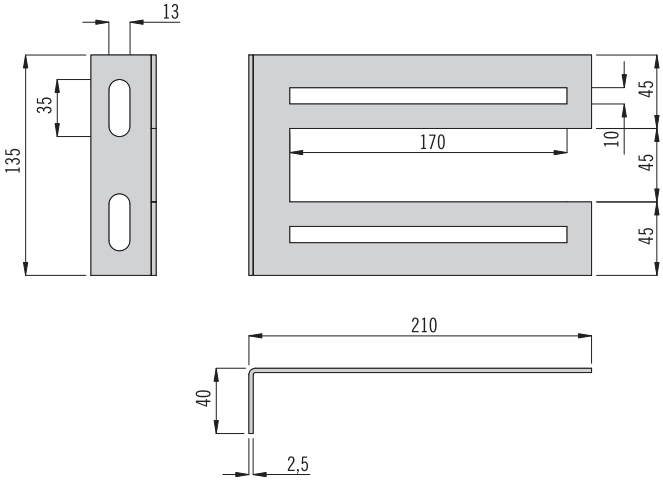

Drehmonentstütze 2

- Drehmomentstütze 2 S-Form
- für Sektionaltorantriebe STA1 und STA04
- Art.-Nr. **120978**

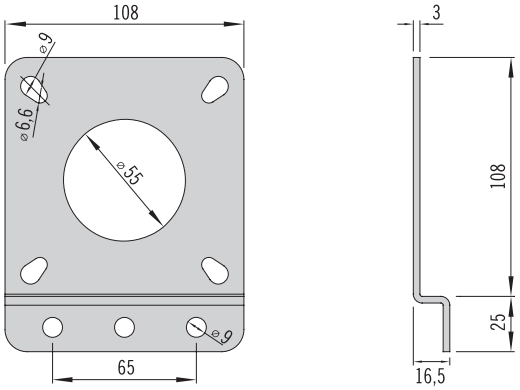

Drehmonentstütze 3

- Drehmomentstütze 3 U-Form
- für Sektionaltorantriebe STA1 und STA04
- Art.-Nr. **121985**

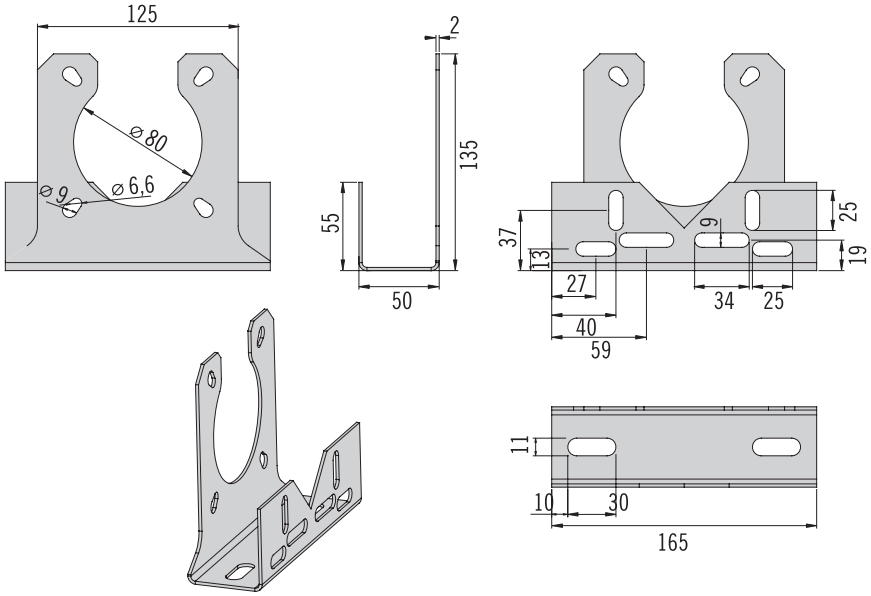

DREHMOMENTSTÜTZEN

für Rolltorantriebe > 650 Nm Drehmoment, bei senkrechter Montage. Verzinkt.

Drehmomentstütze Rolltorantrieb

- Drehmomentstütze für Rolltorantriebe
- Montagewinkel mit Verbindungsschrauben
- ohne Stehlager
- ohne Konsole

Baureihe MDF 50	Artikel-Nr. **151798**
Baureihe MDF 60	Artikel-Nr. **151799**
Baureihe MDF 70	Artikel-Nr. **151800**

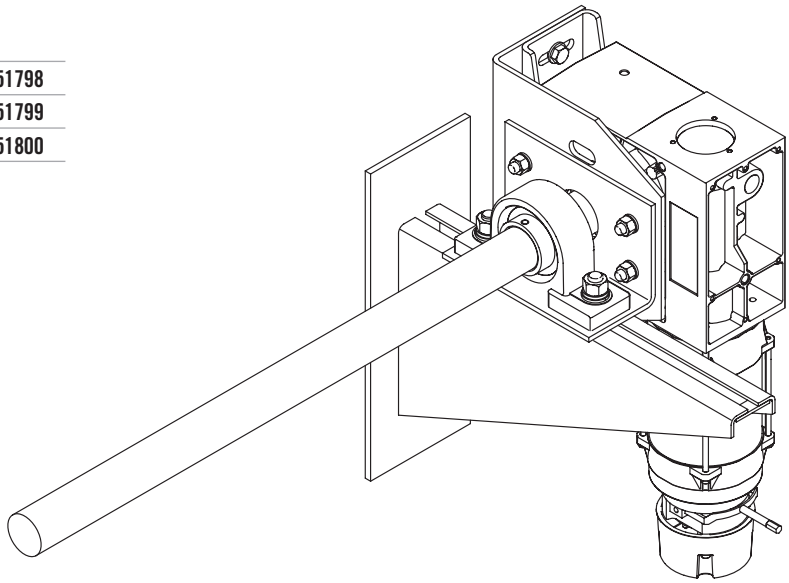

LAGER

Stehlager, Flanschlager

Stehlager

	Art. Nr.	Tragkraft	Gewicht	A	B	C	D	E	F	G
SL 20	142362	625	0,7	20	33,3	127	38	95	13	16
SL 25	142016	715	0,8	25	36,5	140	38	105	13	16
SL 25,4	142182	715	0,8	25,4	36,5	140	38	105	13	16
SL 30	102156	1030	1,3	30	42,9	165	48	121	17	20
SL 31,75	142160	1030	1,3	31,75	42,9	165	48	121	17	20
SL 35	142017	1400	1,4	35	47,6	167	48	127	17	20
SL 40	102157	1620	1,9	40	49,2	184	54	137	17	20
SL 45	142018	1840	2,2	45	54	190	54	146	17	20
SL 50	102158	2070	2,7	50	57,2	206	60	159	20	23
SL 55	142436	2600	3,4	55	63,5	219	60	171	20	23
SL 60	142042	3200	4,7	60	69,8	241	70	184	20	23
SL 70	142271	3900	7,2	70	79,4	266	72	210	25	28
SL 80	142019	4650	10	80	88,9	292	78	232	25	28
		kg	kg	mm	mm	mm	mm	mm	mm	mm

Flanschlager

	Art. Nr.	Tragkraft	Gewicht	A	B	C	D	E	F
FL 20	142020	625	0,4	20	66,5	90,5	17	71,5	9
FL 25	142021	715	0,4	25	71	97	17,5	76,2	9
FL 25,4	142394	715	0,4	25,4	71	97	17,5	76,2	9
FL 30	142022	1030	0,5	30	84	112,5	20,5	90,5	11,5
FL 31,75	122813	1030	0,5	31,75	84	112,5	20,5	90,5	11,5
FL 35	142023	1400	0,7	35	94	126	22	100	11,5
FL 40	121409	1620	1,2	40	104	148	25	119	13,5
FL 45	142395	1840	2,0	45	108	188	38	148	19
FL 50	142039	2070	2,3	50	115	197	40	157	19
FL 55	147498	2600	3,3	55	130	224	43	184	19
FL 60	142396	3200	4,1	60	140	250	48	202	23
FL 70	142397	3900	6,0	70	160	265	54	216	23
FL 80	142040	4650	8,0	80	180	290	58	233	25
		kg	kg	mm	mm	mm	mm	mm	mm

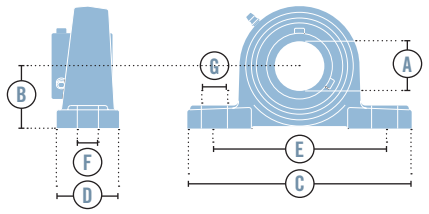

Stehlager

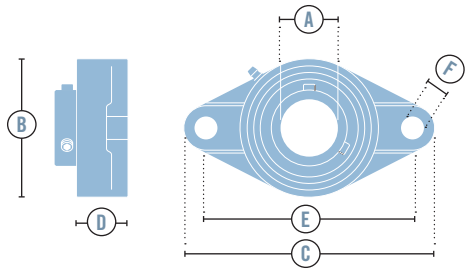

Flanschlager

RONDEN

Einschweißronden für Siederohre

	Einschweißronde			
	Wickelrohr	A	B	C
ER-R 93 x C x 6	101,6 x 3,6	93,0	6	wählbar
ER-R 99,5 x C x 6	108,0 x 3,6	99,5	6	wählbar
ER-R 118 x C x 6	127,0 x 4,0	118,0	6	wählbar
ER-R 124 x C x 6	133,0 x 4,0	124,0	6	wählbar
ER-R 129 x C x 6	139,7 x 4,5	129,0	6	wählbar
ER-R 149 x C x 6	159,0 x 4,5	149,0	6	wählbar
ER-R 154 x C x 6	165,0 x 4,5	154,0	6	wählbar
ER-R 166,5 x C x 6	177,8 x 5,0	166,5	6	wählbar
ER-R 181 x C x 8	193,7 x 5,4	181,0	8	wählbar
ER-R 205,5 x C x 8	219,1 x 5,9	205,5	8	wählbar
ER-R 216 x C x 8	229,0 x 5,9	216,0	8	wählbar
ER-R 232 x C x 10	244,5 x 6,3	232,0	10	wählbar
ER-R 253 x C x 10	267,0 x 6,3	253,0	10	wählbar
ER-R 258 x C x 10	273,0 x 6,3	258,0	10	wählbar
ER-R 283 x C x 10	298,5 x 7,1	283,0	10	wählbar
ER-R 308 x C x 12	323,9 x 7,1	308,0	12	wählbar
ER-R 340 x C x 12	355,6 x 8,0	340,0	12	wählbar
ER-R 351 x C x 12	368,0 x 8,0	351,0	12	wählbar
ER-R 388 x C x 12	406,4 x 8,8	388,0	12	wählbar
	mm	mm	mm	mm

Die Bohrung [C] ist bei der Bestellung anzugeben und sollte 1 mm größer sein als der Durchmesser der Einschweißwelle.

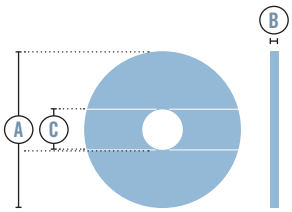

Einschweißronde

WELLEN

Einschweißwellen EWS für Stehlager, EWA für Antriebe und EWF / EWTS für Fangvorrichtungen

	Einschweißwelle								
	Art. Nr.	Verwendung für	Gewicht	A	B	C	D	E	F
EWS 20 / 25-40 / 350	141953	SL / FL 20	1,3	20	—	—	40	350	25
EWS 25 / 30-40 / 350	141951	SL / FL 25	1,8	25	—	—	40	350	30
EWS 25,4 / 30-40 / 350	141964	SL / FL 25.4	1,8	25,4	—	—	40	350	30
EWS 30 / 35-40 / 350	88749	SL / FL 30	2,5	30	—	—	40	350	35
EWS 31,75 / 35-40 / 350	141960	SL / FL 31.75	2,5	31,75	—	—	40	350	35
EWS 35 / 40-55 / 400	141946	SL / FL 35	3,8	35	—	—	55	400	40
EWS 40 / 45-60 / 400	83255	SL / FL 40	4,8	40	—	—	60	400	45
EWS 45 / 50-60 / 500	141961	SL / FL 45	7,5	45	—	—	60	500	50
EWS 50 / 55-50 / 500	100004	SL / FL 50	9,0	50	—	—	50	500	55
EWS 60 / 65-60 / 650	142110	SL / FL 60	16,5	60	—	—	60	650	65
EWS 70 / 75-80 / 780	142109	SL / FL 70	26,3	70	—	—	80	780	75
EWS 80 / 85-100 / 800	142173	SL / FL 80	34,7	80	—	—	100	800	85
EWA 30 / 35-85 / 385	141943	DF10	2,8	30	8	33,3	85	385	35
EWA 30 / 35-100 / 400	120153	DF20, MDF05, MTZ05	2,9	30	8	33,3	100	400	35
EWA 30 / 35-125 / 450	101797	DF30, MDF20, MTZ20	3,3	30	8	33,3	125	450	35
EWA 30 / 35-140 / 550	120154	MDF30-30	5,1	30	8	33,3	140	550	35
EWA 40 / 45-120 / 540	141938	DF40	6,5	40	12	43,3	120	540	45
EWA 40 / 45-140 / 550	74053	MDF30-42, MDF30-50, MTZ30	6,6	40	12	43,3	140	550	45
EWA 50 / 55-125 / 600	121046	MDF50, MTZ50	10,5	50	14	53,8	125	600	55
EWA 50 / 55-170 / 670	83336	MDF60	12,0	50	14	53,8	170	670	55
EWA 55 / 60-160 / 630	101776	MDF70	13,3	55	16	593	160	630	60
EWF 18 / 35-20 / 350	141939	F1 (Typ B)	2,5	18	6	20,8	20	350	35
EWF 30 / 35-40 / 350	101799	F3	2,5	30	8	33,3	40	350	35
EWF 40 / 45-45 / 400	101793	F5	4,8	40	12	43,3	45	400	45
EWF 50 / 55-50 / 500	101787	F7	9,0	50	14	53,8	50	500	55
EWF 80 / 85-70 / 800	101782	F9	34,7	80	22	85,4	70	800	85
EWTS 30 / 35-45 / 350	156829	TS 1/2	2,5	30	8	33,3	45	350	35
EWTS 40 / 45-55 / 400	156830	TS 2/3	4,8	40	12	43,3	55	400	45
EWTS 40 / 45-65 / 400	101794	TS 3	4,8	40	12	43,3	65	400	45
EWTS 50 / 55-86 / 500	101791	TS 4	9,0	50	14	53,8	86	500	55
EWTS 65 / 70-89 / 650	101784	TS 5	19,1	65	18	69,4	89	650	70
EWTS 80 / 85-115 / 800	156831	TS 6	34,7	80	22	85,4	115	800	85
			kg	mm	mm	mm	mm	mm	mm

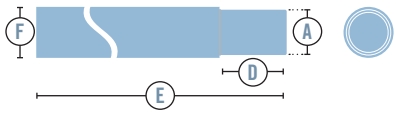

Einschweißwelle EWS

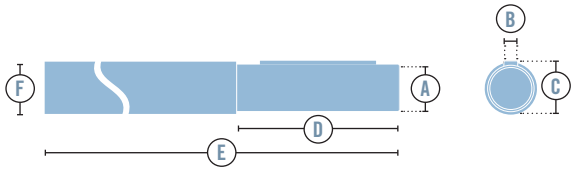

Einschweißwelle EWA / EWF / EWTS

STECKZAPFEN

für Antriebe mit Kettenübersetzung

Steckzapfen

	Art. Nr.	Verwendung für	Gewicht	A	B	C	D	E	F	G	H
SZ 1 30 / 20	142770	KD 20	1,1	20	6	22,8	80	11	123	10	40
SZ 1 30 / 25	142735	KD 20	1,2	25	8	28,3	80	11	123	10	40
SZ 1 30 / 25.4	142287	KD 20	1,2	25,4	6,35	28,0	80	11	123	10	40
SZ 1 30 / 30 (Standard)	8051336	KD 20	1,3	30	8	33,3	80	11	123	10	40
SZ 1 30 / 31.75	142243	KD 20	1,3	31,75	6,35	34,4	80	11	123	10	40
SZ 1 30 / 35	142759	KD 20	1,5	35	10	38,3	80	11	123	10	40
SZ 1 30 / 40	142758	KD 20	1,7	40	12	43,3	80	11	123	10	40
SZ 2 40 / 25	142253	KD 30	2,0	25	8	28,3	80	10	137	10	50
SZ 2 40 / 25.4	103193	KD 30	2,0	25,4	6,35	28	80	10	137	10	50
SZ 2 40 / 30	142738	KD 30	2,1	30	8	33,3	80	10	137	10	50
SZ 2 40 / 31.75	142762	KD 30	2,1	31,75	6,35	34,4	80	10	137	10	50
SZ 2 40 / 35	145101	KD 30	2,3	35	10	38,3	80	10	137	10	50
SZ 2 40 / 40 (Standard)	157080	KD 30	2,5	40	12	43,3	80	10	137	10	50
SZ 2 40 / 50	142780	KD 30	2,7	50	14	53,8	80	10	137	10	50
SZ 3 25.4 / 25	140957	KD05, STA	0,9	25	8	28,3	74	12	95	10	40
SZ 3 25.4 / 25.4 (Standard)	101710	KD05, STA	0,9	25,4	6,35	28	74	12	95	10	40
SZ 3 25.4 / 27	142363	KD05, STA	0,9	27	8	30,3	74	12	95	10	40
SZ 3 25.4 / 30	103183	KD05, STA	1,0	30	8	33,3	74	12	95	10	40
SZ 3 25.4 / 31.75	142244	KD05, STA	1,0	31,75	6,35	34,4	74	12	95	10	40
SZ 5 50 / 40 (Standard)	145639	KD50, KD60	3,2	40	12	43,3	100	10	120	10	60
SZ 5 50 / 45	145253	KD50, KD60	3,4	45	14	48,8	100	10	120	10	60
SZ 5 50 / 50	120837	KD50, KD60	3,7	50	14	53,8	100	10	120	10	60
SZ 7 60 / 60 (Standard)	149266	KD70	6,9	60	18	64,4	130	10	155	10	75
SZ 7 60 / 70	147911	KD70	7,4	70	20	74,9	130	10	155	10	75
			kg	mm	mm	mm	mm	mm	mm	mm	mm

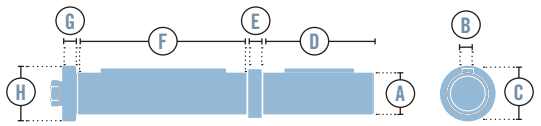

Steckzapfen SZ

KETTENRÄDER

Kettenrad

	Zähnezahl	Gewicht	A Teilung	B Teilkreis	C Kopfkreis	D Gesamtbreite	E Zahnbreite	F Naben Ø	G Vorbohrung	H max. Bohrung
½ Zoll - 12 Z	12	0,16	12,70	49,1	53	28	7,2	33	10	21
½ Zoll - 15 Z	15	0,29	12,70	61,1	66	28	7,2	45	10	28
½ Zoll - 19 Z	19	0,49	12,70	77,2	82	28	7,2	60	12	38
½ Zoll - 24 Z	24	0,78	12,70	97,3	102	28	7,2	70	14	44
½ Zoll - 30 Z	30	1,25	12,70	121,5	126	30	7,2	80	16	50
½ Zoll - 36 Z	36	1,61	12,70	145,7	151	35	7,2	90	16	56
½ Zoll - 38 Z	38	1,72	12,70	153,8	159	35	7,2	90	16	56
½ Zoll - 45 Z	45	2,30	12,70	182,1	188	40	7,2	70	19	40
½ Zoll - 57 Z	57	3,15	12,70	230,5	237	40	7,2	70	19	40
½ Zoll - 76 Z	76	3,90	12,70	307,3	314	40	7,2	80	23	45
		kg	mm	mm	mm	mm	mm	mm	mm	mm

	Zähnezahl	Gewicht	A Teilung	B Teilkreis	C Kopfkreis	D Gesamtbreite	E Zahnbreite	F Naben Ø	G Vorbohrung	H max. Bohrung
¾ Zoll - 12 Z	12	0,58	19,05	73,6	82	35	11,1	52	14	32
¾ Zoll - 15 Z	15	1,03	19,05	91,6	100	35	11,1	70	14	44
¾ Zoll - 19 Z	19	1,54	19,05	115,7	125	35	11,1	80	16	50
¾ Zoll - 24 Z	24	2,49	19,05	145,9	154	40	11,1	90	20	56
¾ Zoll - 30 Z	30	3,53	19,05	182,3	191	40	11,1	95	20	58
¾ Zoll - 36 Z	36	4,32	19,05	218,6	227	40	11,1	100	20	63
¾ Zoll - 38 Z	38	4,74	19,05	230,7	239	40	11,1	100	20	63
¾ Zoll - 45 Z	45	5,00	19,05	273,1	283	56	11,1	100	23	55
¾ Zoll - 57 Z	57	6,65	19,05	345,6	354	56	11,1	100	29	55
¾ Zoll - 76 Z	76	10,00	19,05	461,0	470	56	11,1	100	29	55
		kg	mm	mm	mm	mm	mm	mm	mm	mm

Ohne weitere Angaben kommen die Standardbohrungen [G] zum Einsatz, gegen Aufpreis sind weitere Bohrungen wählbar. Die Größe der Bohrung ist bei der Bestellung anzugeben und darf die maximale Bohrungsgröße [H] nicht überschreiten. Die gewählte Bohrung sollte 1 mm größer sein als der Durchmesser der Einschweißwelle.

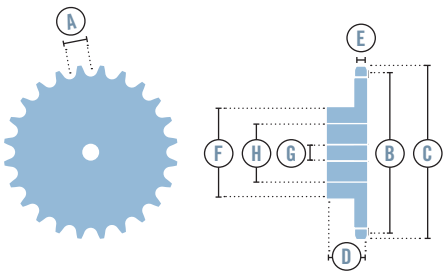

Kettenrad

Kettenrad

	Zähnezahl	Gewicht	A Teilung	B Teilkreis	C Kopfkreis	D Gesamtbreite	E Zahnbreite	F Naben Ø	G Vorbohrung	H max. Bohrung
1 Zoll - 12 Z	12	1,35	25,40	98,1	109	40	16,2	69	16	43
1 Zoll - 15 Z	15	2,44	25,40	122,2	133	40	16,2	92	16	58
1 Zoll - 19 Z	19	3,77	25,40	154,3	165	45	16,2	100	20	64
1 Zoll - 24 Z	24	5,74	25,40	194,5	205	50	16,2	110	20	70
1 Zoll - 30 Z	30	8,17	25,40	243,0	254	50	16,2	120	20	76
1 Zoll - 36 Z	36	10,80	25,40	291,4	303	50	16,2	120	25	76
1 Zoll - 38 Z	38	11,80	25,40	307,6	321	50	16,2	120	25	76
1 Zoll - 45 Z	45	9,20	25,40	364,1	377	70	16,2	125	29	70
1 Zoll - 57 Z	57	16,0	25,40	461,1	474	70	16,2	125	34	70
1 Zoll - 76 Z	76	23,0	25,40	614,6	627	80	16,2	140	34	77
		kg	mm	mm	mm	mm	mm	mm	mm	mm

	Zähnezahl	Gewicht	A Teilung	B Teilkreis	C Kopfkreis	D Gesamtbreite	E Zahnbreite	F Naben Ø	G Vorbohrung	H max. Bohrung
1¼ Zoll - 12 Z	12	3,0	31,75	122,7	138	45	18,5	88	20	54
1¼ Zoll - 15 Z	15	4,55	31,75	152,7	168	45	18,5	118	20	75
1¼ Zoll - 19 Z	19	6,60	31,75	192,9	208	50	18,5	120	25	75
1¼ Zoll - 24 Z	24	10,50	31,75	243,2	258	55	18,5	140	25	90
1¼ Zoll - 30 Z	30	13,60	31,75	303,7	318	55	18,5	150	30	90
1¼ Zoll - 36 Z	36	16,20	31,75	364,3	379	55	18,5	150	30	90
1¼ Zoll - 38 Z	38	17,50	31,75	384,5	400	70	18,5	125	34	70
1¼ Zoll - 45 Z	45	20,60	31,75	455,1	470	70	18,5	125	34	70
1¼ Zoll - 57 Z	57	26,0	31,75	576,4	592	80	18,5	135	39	75
1¼ Zoll - 76 Z	76	33,50	31,75	768,2	784	90	18,5	140	49	77
		kg	mm	mm	mm	mm	mm	mm	mm	mm

	Zähnezahl	Gewicht	A Teilung	B Teilkreis	C Kopfkreis	D Gesamtbreite	E Zahnbreite	F Naben Ø	G Vorbohrung	H max. Bohrung
1½ Zoll - 12 Z	12	4,30	38,10	147,2	162	50	24,1	102	25	62
1½ Zoll - 15 Z	15	7,15	38,10	183,3	198	50	24,1	140	25	90
1½ Zoll - 19 Z	19	10,60	38,10	231,5	247	55	24,1	140	25	90
1½ Zoll - 24 Z	24	16,0	38,10	291,9	307	60	24,1	150	25	95
1½ Zoll - 30 Z	30	20,50	38,10	364,5	375	60	24,1	160	30	95
1½ Zoll - 36 Z	36	25,40	38,10	437,2	452	60	24,1	160	30	95
1½ Zoll - 38 Z	38	27,0	38,10	461,4	476	90	24,1	140	44	95
1½ Zoll - 45 Z	45	35,3	38,10	546,2	561	90	24,1	140	44	95
1½ Zoll - 57 Z	57	48,0	38,10	691,6	707	100	24,1	160	44	105
1½ Zoll - 76 Z	76	59,50	38,10	921,9	937	100	24,1	170	44	110
		kg	mm	mm	mm	mm	mm	mm	mm	mm

KETTENRADSCHEIBEN

Kettenradscheibe

	Zähnezahl	Gewicht	A Teilung	B Teilkreis	C Kopfkreis	D Vorbohrung	E Zahnbreite
½ Zoll - 24 Z	24	0,36	12,70	97,3	102	12	7,2
½ Zoll - 30 Z	30	0,58	12,70	121,5	127	16	7,2
½ Zoll - 36 Z	36	0,84	12,70	145,7	151	16	7,2
½ Zoll - 38 Z	38	0,94	12,70	153,8	159	16	7,2
½ Zoll - 45 Z	45	1,30	12,70	182,1	188	20	7,2
½ Zoll - 57 Z	57	2,10	12,70	230,5	237	20	7,2
½ Zoll - 70 Z	70	3,22	12,70	283,1	289	25	7,2
		kg	**mm**	**mm**	**mm**	**mm**	**mm**

	Zähnezahl	Gewicht	A Teilung	B Teilkreis	C Kopfkreis	D Vorbohrung	E Zahnbreite
¾ Zoll - 24 Z	24	1,26	19,05	145,9	154	16	11,1
¾ Zoll - 30 Z	30	1,99	19,05	182,3	191	16	11,1
¾ Zoll - 36 Z	36	2,84	19,05	218,6	227	20	11,1
¾ Zoll - 38 Z	38	3,21	19,05	230,7	239	20	11,1
¾ Zoll - 45 Z	45	4,60	19,05	273,1	283	25	11,1
¾ Zoll - 57 Z	57	7,56	19,05	345,8	355	25	11,1
¾ Zoll - 70 Z	70	11,25	19,05	424,6	434	30	11,1
		kg	**mm**	**mm**	**mm**	**mm**	**mm**

Ohne weitere Angaben kommen die Standardbohrungen [D] zum Einsatz. Gegen Aufpreis sind weitere Bohrungen wählbar. Die Größe der Bohrung ist bei der Bestellung anzugeben. Die gewählte Bohrung sollte 1 mm größer sein als der Durchmesser der Einschweißwelle.

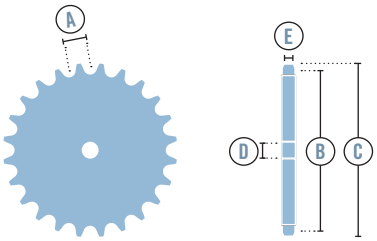

Kettenrad

Kettenradscheibe

	Zähnezahl	Gewicht	A Teilung	B Teilkreis	C Kopfkreis	D Vorbohrung	E Zahnbreite
1 Zoll - 24 Z	24	3,30	25,40	194,5	205	20	16,2
1 Zoll - 30 Z	30	5,20	25,40	243,0	254	20	16,2
1 Zoll - 36 Z	36	7,50	25,40	291,4	303	25	16,2
1 Zoll - 38 Z	38	8,30	25,40	307,6	321	25	16,2
1 Zoll - 45 Z	45	11,82	25,40	364,1	377	25	16,2
1 Zoll - 57 Z	57	18,90	25,40	461,1	474	30	16,2
1 Zoll - 70 Z	70	28,50	25,40	566,1	579	30	16,2
		kg	mm	mm	mm	mm	mm

	Zähnezahl	Gewicht	A Teilung	B Teilkreis	C Kopfkreis	D Vorbohrung	E Zahnbreite
1¼ Zoll - 24 Z	24	6,10	31,75	243,2	258	25	18,5
1¼ Zoll - 30 Z	30	9,65	31,75	303,7	318	25	18,5
1¼ Zoll - 35 Z	35	13,18	31,75	354,2	369	25	18,5
1¼ Zoll - 38 Z	38	15,46	31,75	384,5	400	25	18,5
1¼ Zoll - 45 Z	45	21,70	31,75	455,1	470	30	18,5
1¼ Zoll - 57 Z	57	34,50	31,75	576,4	592	30	18,5
1¼ Zoll - 76 Z	76	62,90	31,75	768,2	784	30	18,5
		kg	mm	mm	mm	mm	mm

	Zähnezahl	Gewicht	A Teilung	B Teilkreis	C Kopfkreis	D Vorbohrung	E Zahnbreite
1½ Zoll - 24 Z	24	11,10	38,10	291,9	307	25	24,1
1½ Zoll - 30 Z	30	17,00	38,10	364,5	375	30	24,1
1½ Zoll - 35 Z	35	20,00	38,10	425,0	440	30	24,1
1½ Zoll - 38 Z	38	27,60	38,10	461,4	476	30	24,1
1½ Zoll - 45 Z	45	39,10	38,10	546,2	561	30	24,1
1½ Zoll - 57 Z	57	62,00	38,10	691,6	707	30	24,1
1½ Zoll - 76 Z	76	95,00	38,10	921,9	937	40	24,1
		kg	mm	mm	mm	mm	mm

ROLLENKETTEN

Rollenketten und Kettenschlösser

Rollenkette

	Art. Nr.	Gewicht	A Teilung	B Lichte Weite	C Rollen Ø	D Bolzen Ø	E Laschenhöhe	F Gesamtbreite	Gelenk-fläche	max. Bruchkraft
½ Zoll 08 B-1	116398	0,70	12,70	7,75	8,51	4,45	11,80	20,90	0,50	18000
¾ Zoll 12 B-1	116399	1,25	19,05	11,68	12,07	5,72	16,10	27,30	0,89	29000
1 Zoll 16 B-1	99194	2,70	25,40	17,02	15,88	8,28	21,00	41,50	2,10	60000
1¼ Zoll 20 B-1	142026	3,60	31,75	19,56	19,05	10,19	26,40	49,30	2,96	95000
1½ Zoll 24 B-1	142102	6,70	38,10	25,40	25,40	14,63	33,40	60,00	5,54	160000
		kg / m	mm	mm	mm	mm	mm	mm	cm²	N

Kettenschloss

	Art. Nr.	A Teilung	B Bolzen Ø	C Laschenhöhe	D Gesamtbreite	max. Bruchkraft
½ Zoll 08 B-1	75117	12,70	4,45	11,80	20,90	18000
¾ Zoll 12 B-1	74167	19,05	5,72	16,10	27,30	29000
1 Zoll 16 B-1	89516	25,40	8,28	21,00	41,50	60000
1¼ Zoll 20 B-1	142027	31,75	10,19	26,40	49,30	95000
1½ Zoll 24 B-1	142103	38,10	14,63	33,40	60,00	160000
		mm	mm	mm	mm	N

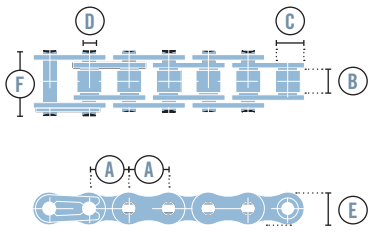

Rollenkette

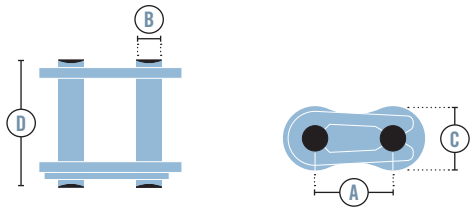

Kettenschloss

REDUZIERHÜLSEN

Reduzierhülse

	Art. Nr.	Gewicht	A	B	C	D	E	F	G	H
RH 30 / 20	142227	0,3	100	30	20	8	33,3	6	—	22,8
RH 30 / 22	142259	0,3	100	30	22	8	33,3	6	—	24,8
RH 30 / 25	74166	0,2	100	30	25	8	33,3	8	21,3	—
RH 30 / 25,4	74165	0,2	100	30	25,4	8	33,3	6,35	21,7	—
RH 30 / 28	141963	0,2	100	30	28	8	33,3	8	24,3	—
RH 31,75 / 25,4	74876	0,2	100	31,75	25,4	6,35	34,4	6,35	21,7	—
RH 35 / 25	105417	0,5	100	35	25	10	38,3	8	—	28,3
RH 35 / 25,4	103195	0,4	100	35	25,4	10	38,3	6,35	21,7	—
RH 35 / 30	105418	0,4	100	35	30	10	38,3	8	26,3	—
RH 35 / 31,75	119592	0,4	100	35	31,75	10	38,3	6,35	28,1	—
RH 40 / 25	142251	0,5	120	40	25	12	43,3	8	—	28,3
RH 40 / 25,4	116278	0,5	120	40	25,4	12	43,3	6,35	—	28,0
RH 40 / 30	69250	0,5	120	40	30	12	43,3	8	—	33,3
RH 40 / 31,75	77509	0,3	120	40	31,75	12	43,3	6,35	28,1	—
RH 40 / 35	79740	0,3	120	40	35	12	43,3	10	30,3	—
RH 50 / 25,4	142272	0,7	170	50	25,4	14	53,8	6,35	—	28,0
RH 50 / 30	120882	0,7	170	50	30	14	53,8	8	—	33,3
RH 50 / 31,75	119319	0,7	170	50	31,75	14	53,8	6,35	—	34,4
RH 50 / 40	89827	0,6	170	50	40	14	53,8	12	35,3	—
RH 50 / 45	105419	0,6	170	50	45	14	53,8	14	39,8	—
		kg	mm	mm	mm	mm	mm	mm	mm	mm

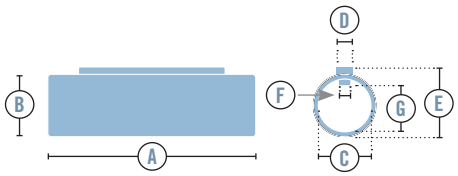

Reduzierhülse

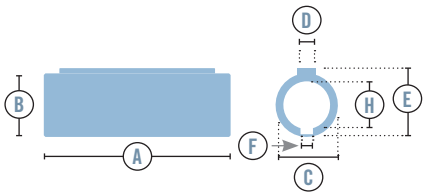

Reduzierhülse

WELLENADAPTER

Wellenadapter WA für Rolltorantriebe und Sektionaltorantriebe

Wellenadapter

für Rolltore		Art. Nr.	Gewicht	A	B	C	D	E	F
WA 25 / 25.4	ohne Nut	142339	3,7	25	25,4	110	65	200	55
WA 30 / 25	ohne Nut	141753	3,8	30	25	110	65	200	55
WA 30 / 25.4	ohne Nut	141752	3,8	30	25,4	110	65	200	55
WA 30 / 35	ohne Nut	87957	3,7	30	35	110	65	200	55
WA 30 / 40	ohne Nut	91279	4,4	30	40	125	60	220	60
			kg	mm	mm	mm	mm	mm	mm

für Sektionaltore		Art. Nr.	Gewicht	A	B	C	D	E	F
WA 25.4 / 25	mit Nut	103251	1,7	25,4	25	101	40	180	85
WA 25.4 / 31.75	mit Nut	103252	1,4	25,4	31,75	101	40	180	70
WA 25.4 / 35	mit Nut	103254	1,6	25,4	35	101	40	180	85
WA 25.4 / 35	mit Passfederprofil	103253	1,4	25,4	35	101	40	180	85
WA 25.4 / 40	ohne Nut	103255	1,3	25,4	40	101	40	180	85
WA 25.4 / 40	mit Passfederprofil	8050771	1,3	25,4	40	101	40	180	70
WA 25.4 / SW22	mit 6-kant SW 22 mm	103248	1,3	25,4	SW 22	101	40	180	85
WA 25.4 / SW32	mit 6-kant SW 32 mm	103256	1,4	25,4	SW 32	101	40	180	85
			kg	mm	mm	mm	mm	mm	mm

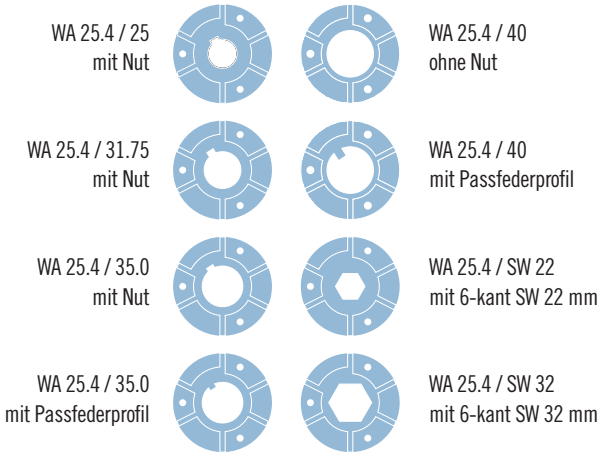

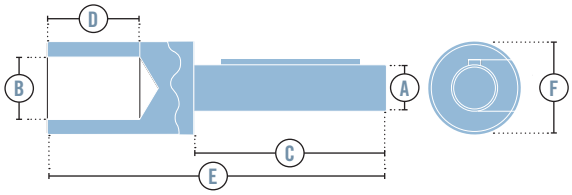

Wellenadapter WA (Rolltore)

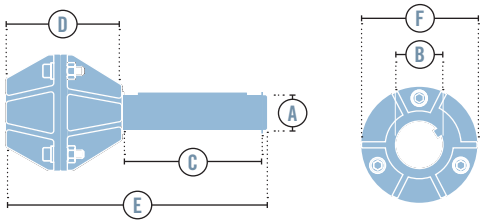

Wellenadapter WA (Sektionaltore)

Wellenadapter „spezial“ für Sektionaltorantriebe

Wellenadapter

	Art. Nr.	Verwendung für	Gewicht	A	B	C	D	E	F	G	H
25.4 / 32 hex Crawford	102166	STA1	1,0	25,4	28	6,35	93	57	60	25	36
25.4 / 35 Crawford	103249	STA1	1,0	25,4	28	6,35	95	55	60	25	36
25.4 / 40 Hörmann	143485	STA1	1,1	25,4	28	6,35	95	75	65	25	40
			kg	mm	mm	mm	mm	mm	mm	mm	mm

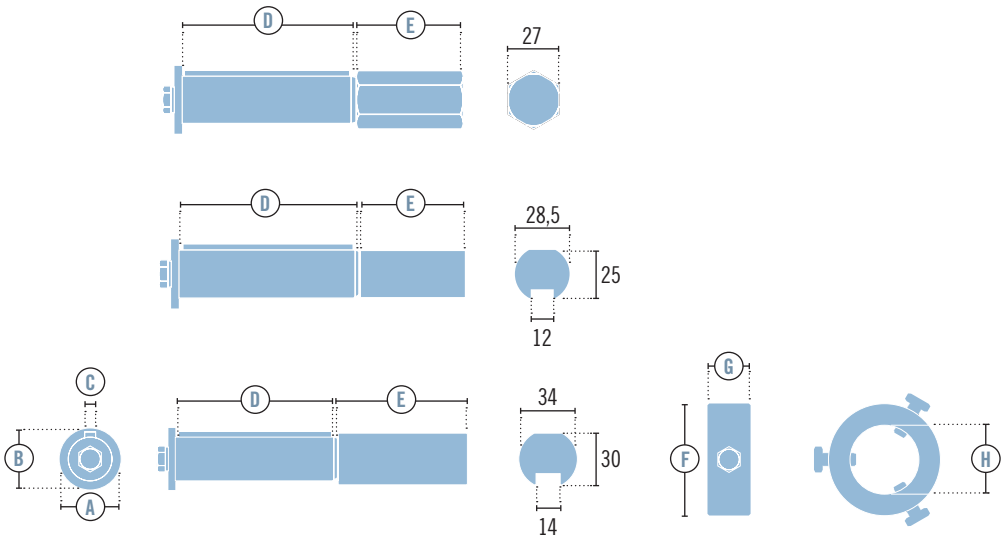

Wellenadapter spezial (Sektionaltore)

ACHSKETTENTRIEB

für Sektionaltorantriebe. System aus Achskettentrieb,
7 wählbaren Anschlussnaben und 2 wählbaren Anbausätzen (inkl. Montagematerial).

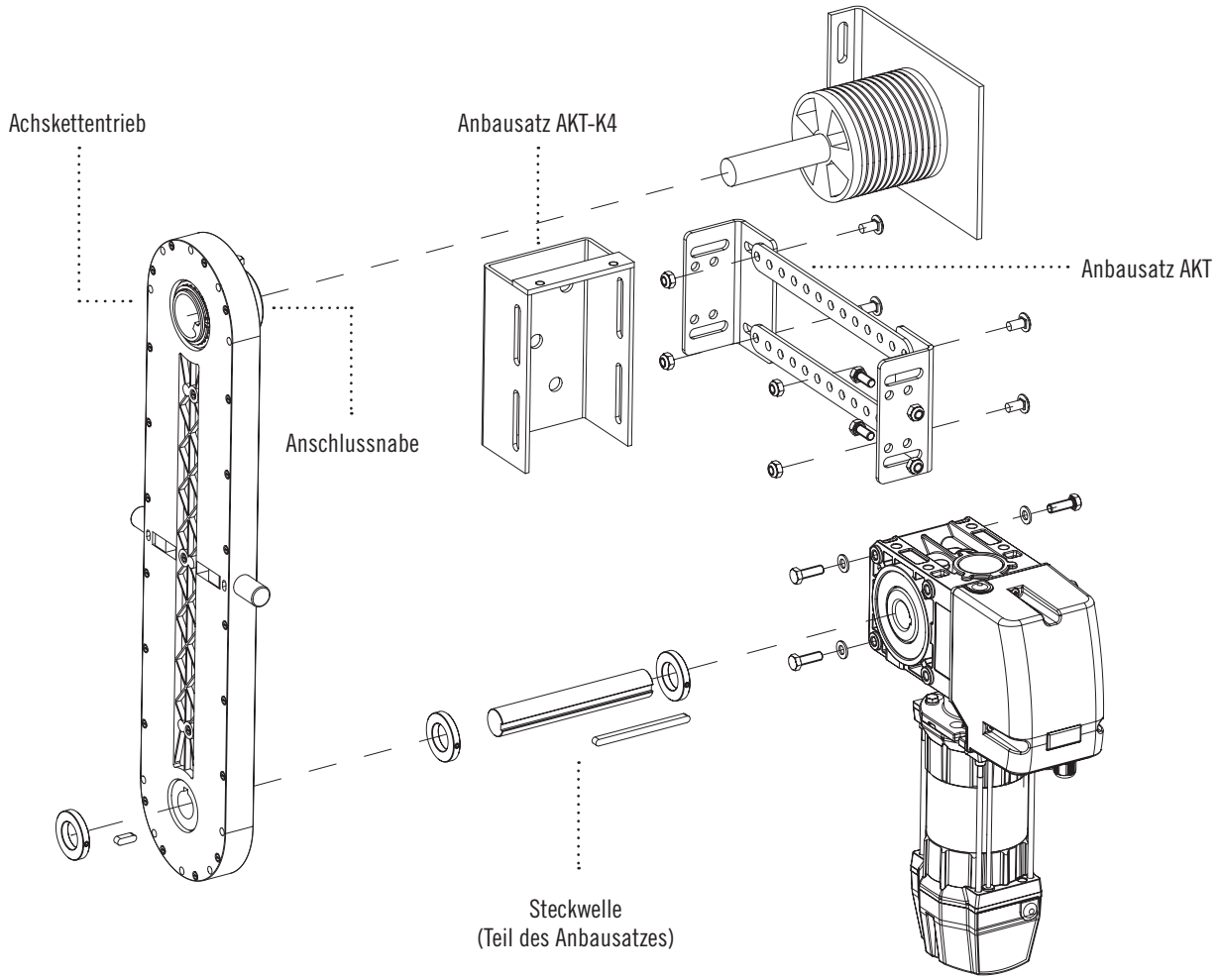

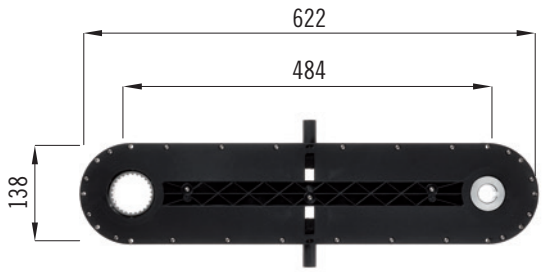

Anbausatz

	Art. Nr.	Antrieb	Gewicht
Achskettentrieb	140874	STA1	2,6
			kg

Anschlussnabe

	Art. Nr.	Gewicht	Welle
Anschlussnabe 25,4 mm mit Nut	47582	0,65	25,4
Anschlussnabe 31,75 mm mit Nut	47583	0,65	31,75
Anschlussnabe 35 mm mit Nut	87586	0,65	35
Anschlussnabe 35 mm mit Passfederprofil	69423	0,65	35
Anschlussnabe 40 mm mit Nut	47580	0,65	40
Anschlussnabe 40 mm ohne Nut	8050630	0,65	40
Anschlussnabe 40 mm mit Passfederprofil	47580	0,65	40
		kg	mm

Anbausatz

	Art. Nr.	Antrieb	Gewicht
Anbausatz AKT	158962	STA1	2,25
Anbausatz AKT-K4	164179	STA 1	2,6
			kg

Anschlussnabe

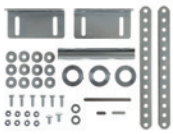

Anbausatz AKT

Anbausatz AKT-K4

NOTBEDIENUNG

Nothandkurbel

Kurbel

- **für MDF, KD, MTZ, STA**
- Art.-Nr. **105700**

Technische Daten

Höhe	mm	55
Breite	mm	185
Länge	mm	210
Gewicht	g	330

Kurbel

- **Nutzlänge 0,15 / 0,4 m**
  für DF, FDF, FTA

Nutzlänge 0,15 m	Artikel-Nr. **123611**
Nutzlänge 0,4 m	Artikel-Nr. **153303**

Technische Daten

Höhe		mm	20
Breite		mm	100
Länge	Nutzlänge 0,15 / 0,4 m	mm	250 / 500
Gewicht	Nutzlänge 0,15 / 0,4 m	g	360 / 580

Kurbel

- **mit Kreuzgelenk**
  für MDF, KD, MTZ, STA
- Art.-Nr. **153302**

Technische Daten

Höhe	mm	20
Breite	mm	100
Länge	mm	280
Gewicht	g	420

Kurbel, lang

- **Nutzlänge 1,0 / 3,0 m**
  für MDF, KD, MTZ, STA
  bei hängender Montage

Nutzlänge 1,0 m	Artikel-Nr. **120751**
Nutzlänge 3,0 m	Artikel-Nr. **153533**

Technische Daten

Höhe		mm	25
Breite		mm	180
Länge	Nutzlänge 1,0 / 3,0 m	mm	1100 / 3100
Gewicht	Nutzlänge 1,0 / 3,0 m	g	570 / 1300

Kurbel, lang

- **mit Kreuzgelenk**
- **Nutzlänge 1,0 m**
- **für MDF, KD, MTZ, STA**
- Art.-Nr. **106007**

Technische Daten

Höhe	mm	25
Breite	mm	180
Länge	mm	1130
Gewicht	g	1160

Kurbel

- **mit langem Hebelarm**
  Nutzlänge 0,4 m
  für MDF 30-50, MDF 50, MDF 60
- Art.-Nr. **121765**

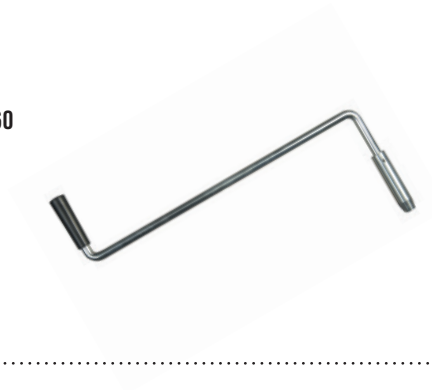

Technische Daten

Höhe	mm	20
Breite	mm	260
Länge	mm	420
Gewicht	g	610

Kurbel

- **für Notwinkeltrieb**
- **Nutzlänge 1,0 / 2,0 / 3,0 m**

Nutzlänge 1,0 m	Artikel-Nr. **102155**
Nutzlänge 2,0 m	Artikel-Nr. **103190**
Nutzlänge 3,0 m	Artikel-Nr. **141684**

Technische Daten

Höhe		mm	25
Breite		mm	180
Länge	Nutzlänge 1,0 / 2,0 / 3,0 m	mm	1120 / 2120 / 3120
Gewicht	Nutzlänge 1,0 / 2,0 / 3,0 m	g	570 / 970 / 1300

NOTBEDIENUNG

Nothandkette

Haspelkettel

- **Meterware**
- Art.-Nr. **102153**

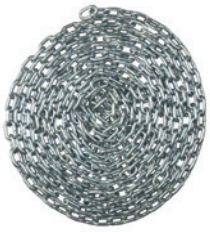

Technische Daten

Höhe	mm	12
Breite	mm	12
Länge	mm	1000
Ø	mm	4
Gewicht	g	300

Kettenschloss

- **für Haspelkette**
- Art.-Nr. **105588**

Das Kettenschloss lässt sich ohne Hilfsmittel mit der Kette verbinden und wieder lösen.

Technische Daten

Höhe	mm	14
Breite	mm	24
Tiefe	mm	4
Gewicht	g	3

Wandhalterung

- **für Haspelkette**
- Art.-Nr. **145887**

Technische Daten

Höhe	mm	90
Breite	mm	60
Länge	mm	55
Gewicht	g	100

Nothandkettenumlenkung

- **für STA-Antriebe bei waagerechter Montage**
- Art.-Nr. **82592**

Technische Daten

Höhe	mm	130
Breite	mm	70
Länge	mm	150
Gewicht	g	650

Aussenentriegelung VA

- **schwere Metallausführung in Edelstahl**
- **optimaler Schutz gegen Vandalismus mit integriertem Profilhalbzylinder**
- Art.-Nr. **148674**

Technische Daten

Gehäuse		
Höhe	mm	125
Breite	mm	90
Länge	mm	86
Gewicht	g	1680

Umlenkrolle		
Höhe	mm	40
Breite	mm	55
Tiefe	mm	65
Ø	mm	40
Gewicht	g	65

Spritschutz Bremse

- **Typ SB 108 für MTZ-FU 05**
- **Typ SB 122 für MDF 30-50, KD 30-30, KD 30-40, MTZ-S 20, MTZ-FU 30**

SB 108	Artikel-Nr. **164181**
SB 122	Artikel-Nr. **164182**

Technische Daten

Länge	mm	180
Ø	mm	166
Gewicht	g	230

STIRNRÄDER

Zubehör für Schiebetorantriebe

Zahnstange M4

- **Modul 4 aus Stahl**
- Art.-Nr. **98088**

Technische Daten

Höhe	mm	30
Tiefe	mm	12
Länge	mm	1000
Gewicht	g	2870

Stirnrad M4

- **Modul 4**
- **20 Zähne**

Technische Daten

Breite	mm	60
Teilkreis	mm	80
Vorbohrung	mm	24
Gewicht	g	2400

Stirnrad M4

- **Modul 4**
- **25 Zähne**

Technische Daten

Breite	mm	40
Teilkreis	mm	100
Vorbohrung	mm	24
Gewicht	g	2300

Stirnrad M4

- **Modul 4**
- **30 Zähne**

Technische Daten

Breite	mm	60
Teilkreis	mm	120
Vorbohrung	mm	20
Gewicht	g	4100

Zahnstange M6

- **Modul 6 aus Stahl**
- Art.-Nr. **144095**

Technische Daten

Höhe	mm	30
Tiefe	mm	30
Länge	mm	2000
Gewicht	g	11000

Stirnrad M6

- **Modul 6**
- **12 Zähne**

Technische Daten

Breite	mm	80
Teilkreis	mm	72
Vorbohrung	mm	20
Gewicht	g	2100

Stirnrad M6

- **Modul 6**
- **20 Zähne**

Technische Daten

Breite	mm	80
Teilkreis	mm	120
Vorbohrung	mm	24
Gewicht	g	5500

Stirnrad M6

- **Modul 6**
- **30 Zähne**

Technische Daten

Breite	mm	80
Teilkreis	mm	180
Vorbohrung	mm	25
Gewicht	g	12900

mfzovitor
drive technology

MFZ Antriebe GmbH & Co. KG
Neue Mühle 4
D-48739 Legden, Germany

www.mfz-antriebe.de

03/2018/DE